PRESTEL

Prestel CD-NF565AP

Коммерческий дисплей
с тонкой рамкой 65"

ТЕХНИЧЕСКИЕ ХАРАКТЕРИСТИКИ

Технические характеристики изделия

Характеристики продукта

- Узкая рамка с одинаковой толщиной со всех сторон
- Разрешение интерфейса встроенной ОС 4k
- Возможность подключения дисплеев в цепочку по HDMI
- Android 14
- Режим работы 24/7
- Яркость 500 нит

Габариты

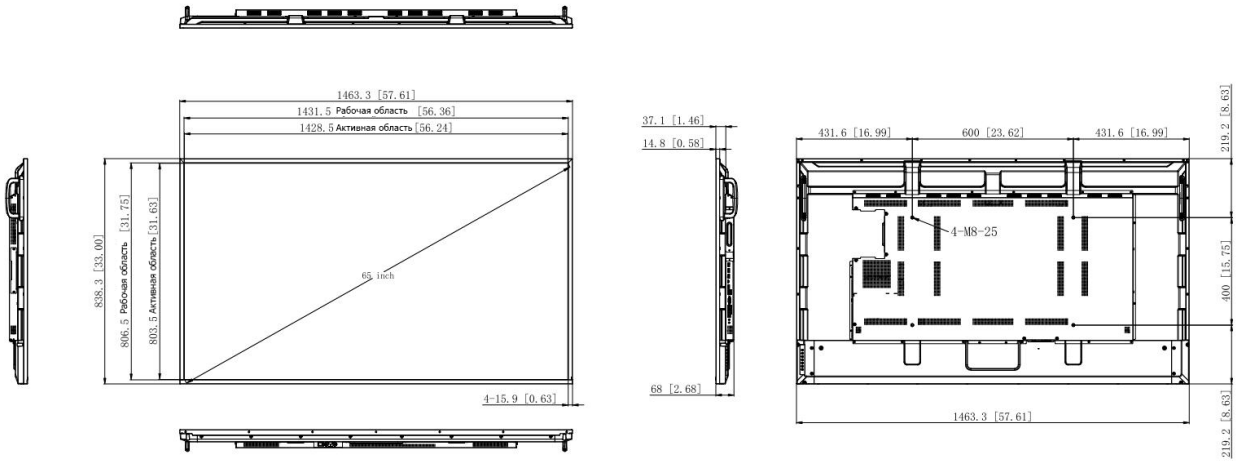

Характеристики дисплея

Размер (дюймы)	65
Тип панели	VA
Время отклика матрицы	6.5 мс
Соотношение сторон	16:9
Размер активной области экрана	1428,48 × 803,52 мм
Разрешение	3840 × 2160
Частота обновления	60 Гц
Цвета дисплея	1,07 млрд (10 бит)
Цветовой охват	72% NTSC
Контрастность	5000:1
Угол обзора	178° (Г/В)
Подсветка	DLED
Яркость (мин)	450 кд/м²
Яркость (тип)	500 кд/м²
Время работы	7 дней × 24 часа
Срок службы	≥ 50000 часов

Операционная система

Версия системы	Android 14.0

ОЗУ+ПЗУ (стандартная)	4 ГБ + 32 ГБ	
ОЗУ+ПЗУ (опционально)	8 ГБ + 64 ГБ	
Процессор	Cortex-A73×4	
Графический процессор	Mali-G57 MC1	
Аудио		
Акустическая система	2.0	
Мощность динамиков	2×16 Вт	
Уровень звукового давления	85 дБ SPL	
Питание		
Требования к питанию	100-240 В~50/60 Гц 3,0 А	
Номинальное энергопотребление	96 Вт	
Максимальное энергопотребление	274 Вт	
Порты ввода/вывода		
HDMI вход	3	До 4K@60 Гц, ARC (HDMI 1)
HDMI выход	1	До 4K@60 Гц
USB 2.0	1	
USB 3.0	1	
USB Type-C	1	USB Type-C: Зарядка от порта USB Type-C: 65 Вт (при подключенном OPS PD - 15 Вт), передача данных по стандарту USB 2.0, передача сетевого подключения 100 М, возможность считывания данных с флэш-накопителя USB
AUDIO вход	1	разъем 3,5 мм
AUDIO выход	1	разъем 3,5 мм
SPDIF	1	формат вывода PCM
RS232 вход	1	скорость передачи 9600
RJ45 вход	1	10 Мбит/с/100 Мбит/с/1000 Мбит/с
RJ45 выход	1	10 Мбит/с/100 Мбит/с/1000 Мбит/с
Физические характеристики		
Размеры Д×В×Г	1463,3×838,3×68 мм	
Размеры (упаковка) Д×Ш×В	1628×185×942 мм	
Толщина устройства и настенного крепления	101 мм	

Крепление для настенного монтажа	M8×25 мм
VESA	600×400 мм
Вес нетто	23.73 кг
Вес брутто	32.16 кг
Комплектующие	
Шнур питания	×1
Пульт дистанционного управления	×1
Беспроводной модуль	×1
Настенное крепление	×1
Условия окружающей среды	
Рабочая температура	0℃ - 40℃
Рабочая влажность	10% - 90%RH
Температура хранения	-20℃- 60℃
Влажность хранения	10% - 90%RH